NCA84

国产网卡-8千兆光口网卡

赋华慧创
iConnect Everything

特点

- 8个千兆光口
- 2x 网迅WX1860A4
- 1x PCIe x4, Gen2
- 符合RoHS标准

规格

控制器	2 x网迅WX1860A4
接口	1 x PCIe x4, Gen2
速度	千兆
网络端口	8个光口
网络指示灯定义	数据连接/传输(左侧) 数据连接: 绿色亮 数据传输: 绿色闪烁 Speed LED(右侧): 100M: 绿色亮 (降速) 1G:绿色亮 (最大速率) Bypass LED: N/A Disconnect: N/A
网络标准协议	IEEE 802.3az
	IEEE 802.1Q VLANs
LAN Bypass	无
OS支持	统信系统 (UOS)
	欧拉系统
运行条件	运行: 0 ~ 40° C
	存储: -40 ~ 70 ° C
电压和功耗	+12V ±10%
	About 15W
尺寸 (mm)	174.7(D) x 74.6(W) x 42.5(H) mm
认证	RoHs

订货信息

料号	种类	描述
NCA84-F0N0	手旋螺丝	Network Appliance,8port 1G SFP, W/BP,WX1860A4

前端面板示意图

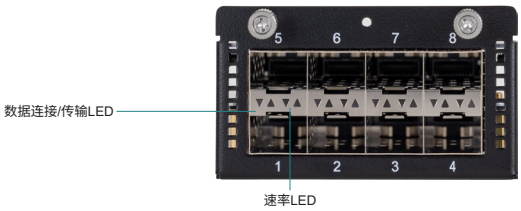
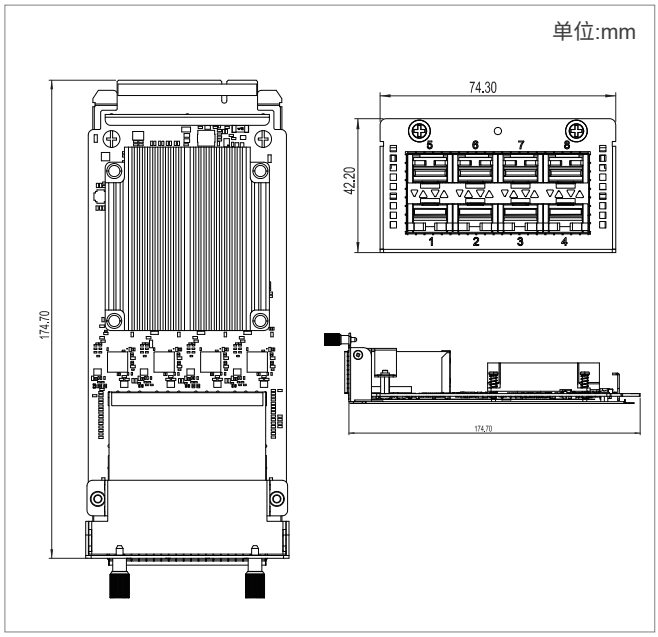
尺寸